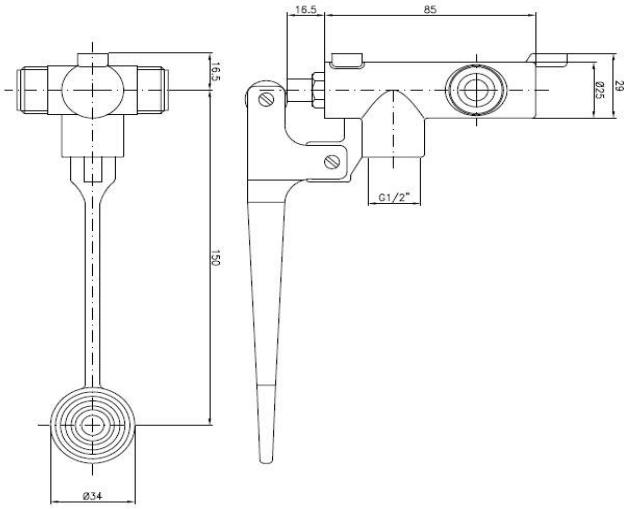

KÓD

MCM.9011

SERIE

Pedálové ventily

POPIS

Směšovací časový pedálový ventil MCM se zpětnou klapkou

MATERIÁLOVÉ SLOŽENÍ

MATERIAL	*ÚPRAVA*
Mosaz	Chrom

CHARAKTERISTIKA

- jednopedálový
- na zeď / podlahu
- se zpětnou klapkou

ZPŮSOB DODÁVKY / BALENÍ

Baleno v neutrální bílé krabičce.

Baleno dle normy.
Rozměry: 185x145x65
Váha: 1,38 Kg

ÚDRŽBA

Čištění je možné pouze vodou a hadříkem, je nutné se vyhnout drsnostem a kyselinám.
Životnost:
Při správném používání má výrobek dlouhou životnost, odpovídající životnosti použitých materiálů.

Správné používaní spolu s instalací přívodního filtru umožňuje dlouhodobou a správnou funkčnost ventilu.